NOTAS

1– TODAS AS PARTES METÁLICAS NÃO CONDUTORAS DEVERÃO SER ATERRADAS COM CABO DE COBRE DA MESMA BITOLA DA FASE, NA COR VERDE/AMARELA, SALVO INDICAÇÃO EM PLANTA, QUANDO EM PERFILADO, DEVERÃO SER DE CABO DE COBRE NÚ.

2– OS CONDUTORES DEVERÃO TER AS SEGUINTES CORES:

– FASE – COR "PRETO";

– NEUTRO – COR "AZUL CLARO";

– RETORNO – COR "BRANCO";

– TERRA – COR "VERDE/AMARELO";

– PARALELO – COR "AMARELO".

3 – CONDUTORES NÃO ESPECIFICADOS SERÃO DE BITOLA #2,5mm2 ISOLADOS PARA 750V EM PVC 70°C.

4 – OS ELETRODUTOS NÃO ESPECIFICADOS SERÃO DE PVC FLEXIVEL DE ø3/4" .

5 – DEVERÁ SER CONSIDERADO UM SUPORTE TIPO GANCHO PARA CADA 1m NOS PERFILADOS.

6 – SEMPRE QUE HOUVER MAIS DE UM CONDUTOR POR FASE OS MESMOS DEVERÃO SER INSTALADOS EM TRIFÓLIO OU QUADRIFÓLIO.

7 – OS CIRCUITOS DE ILUMINAÇÃO E TOMADAS DEVERÃO UTILIZAR FIAÇÃO UNIPOLAR.

8 – TODA A INSTALAÇÃO ELÉTRICA DEVERÁ ATENDER OS REQUISITOS DAS NORMAS REGULAMENTADORAS NR–10 E NBR–5410.

9 – PARA COMPLEMENTAÇÃO DO PROJETO, VER MEMORIAL DESCRITIVO.

DETALHE "X"- DETALHE GENÉRICO DE DESCIDA DE ELETROCALHA EM QUADROS
SEM ESCALA

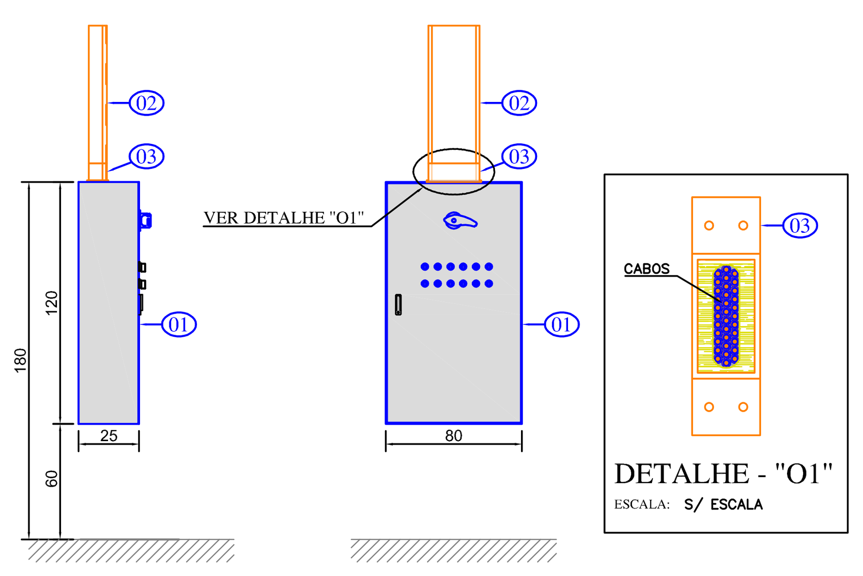

DETALHE - "O1"
ESCALA: S/ ESCALA

NOTAS

1- PARA ESPECIFICAÇÃO DO MATERIAL E DIMENSÕES, VER PLANTA.

ITEM	UNIDADE	QUANT.	DESCRIÇÃO
01	PÇ	–	QUADROS DE DISTRIBUIÇÃO 1200x800x250mm
02	PÇ	–	PERFILADO (VER NOTA 1)
03	PÇ	–	FLANGE PARA LIGAÇÃO EM PAINEL, PARA PERFILADO

DETALHE "X"- SAÍDA HORIZONTAL PARA ELETRODUTO EM PERFILADO
SEM ESCALA

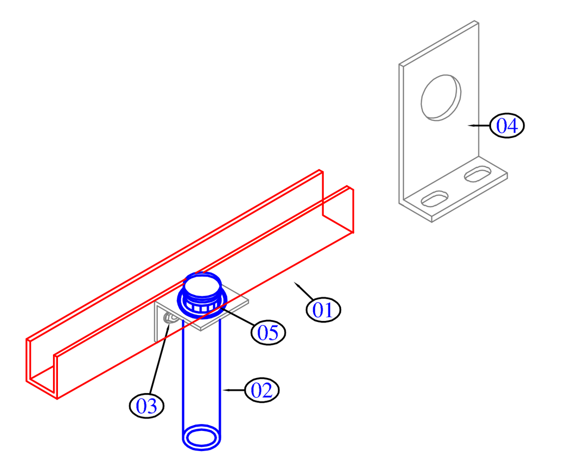

NOTAS

1– PARA ESPECIFICAÇÃO DE DIÂMETRO E MATERIAL DO ELETRODUTO VER PLANTA.

ITEM	UNIDADE	QUANT.	DESCRIÇÃO
01	PÇ	01	PERFILADO PERFURADO DE CHAPA #14
02	PÇ	01	ELETRODUTO (VER NOTA 1).
03	PÇ	02	PARAFUSO CABEÇA LENTILHADA AUTOTRAVANTE ø1/4"x1/2", PORCA SEXTAVADA ø1/4", ARRUELA LISA 1/4".
04	PÇ	01	SAÍDA HORIZONTAL P/ ELETRODUTO MOD. (NOTA 1)
05	PÇ	02	ARRUELA PARA ELETRODUTO + BUCHA PARA ELETRODUTO.

CORTE C-C
ESQUEMÁTICO INSTALAÇÃO ILUMINAÇÃO DA QUADRA
ESCALA: 1:75

BOMBEIROS / PREFEITURA

PREFEITURA MUNICIPAL DE RODEIO
CNPJ: 83.102.814/0001-64

FERNANDO GUENTHER
CREA-SC: 114.874-6

ASSINATURA DOS RESPONSÁVEIS

Revisão	Data	Descrição	Autor	Emissão
01	08/05/2019	CONFORME SOLICITAÇÃO DO CLIENTE	FERNANDO	B
00	08/09/2017	EMISSÃO INICIAL	FERNANDO	B

QUADRO DE REVISÕES

FINALIDADE DA EMISSÃO

A - PRELIMINAR	C - LIBERADO PARA PROJETO	E - PARA ORÇAMENTO	G - PARA CONHECIMENTO
B - PARA APROVAÇÃO	D - LIBERADO P/ CONSTRUÇÃO	F - CONFORME CONSTRUÍDO	H - CANCELADO

GUENTHER
FERNANDO GUENTHER
Engenheiro Eletricista
Rua dos Atiradores, 260
Centro - Pomerode - SC.
Fone: (47) 98869-0025
eng.fernandoguenther@hotmail.com

RESPONSÁVEL TÉCNICO
FERNANDO GUENTHER
CREA SC 114.874-6

PROPRIETÁRIO:
GINÁSIO DE ESPORTES

ENDEREÇO:
RUA ERWIN PACHER - RODEIO 12 - RODEIO-SC

DATA:	08/05/2019	DIMENSÕES:	1000 X 420
PROJETISTA:	FERNANDO	ESCALA:	INDICADA
DESENHISTA:	FERNANDO	REVISÃO:	01
REFERÊNCIA:	CORTE ESQUEMÁTICO	FOLHA:	ELE-04

PROJETO:
ELÉTRICO

ELE-04-R01_Corte_Esquemático.dwg